永續發展推動專職單位

配合本公司永續發展工作推行,於 112 年 7 月正式成立「永續發展推動辦公室」,在董事長監督下,由行政管理部主管擔任主席,負責擬定推動永續發展計畫,並定期向董事會報告執行情形。

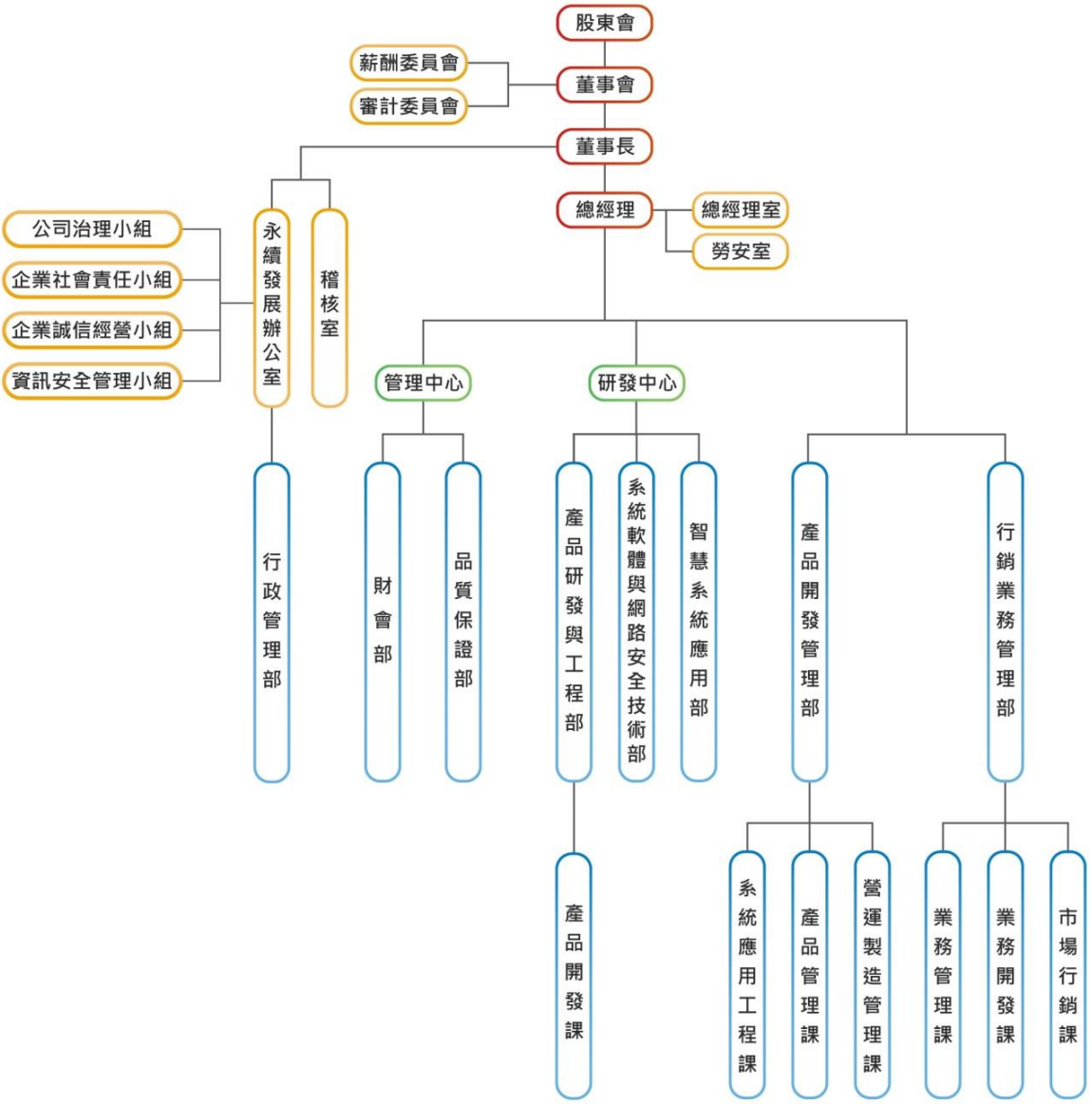

◆ 依重大性原則,進行相關之環境、社會或公司治理議題之風險評估

本公司就企業社會責任重大性原則,進行重要議題之相關風險評估,並依據評估後之風險,訂定相關風險管理政策或策略如下:

重大議題	風險評估項目	風險管理政策或策略
環境	環境保護 與 生態保育	本公司通過 ISO14001 認證，製訂「企業環境暨節能減碳管理辦法」、「環保 管理目標」、「水電政策」等，並依相關環保法令執行環境管理。本公司有設置資源回收桶進行資源分類，並委由合格廠商進行廢棄物之回收處理作業，於此因應 並通過每年不定期抽查之廢棄物清運檢驗。
	氣候變遷	1.無紙化作業：利用電子簽核方式以減少用紙量。 2.空調設備：使用較為節能的冰水主機，並於夏季及冬季進行空調溫度控制，統一由勞安室人員調整，有效利用能源以達成節能減碳的目標。 3.提倡隨手關燈：於燈座按鈕旁張貼明顯提醒標語外，平日晚間七點後，由警衛再次巡檢，確認燈具關閉情況。 4.每日巡查廠區，檢查抽水馬桶、水塔、水龍頭或其他水管接頭以及牆壁或地下管路有無漏水情形，並調整水槽出水量。 5.汰換傳統燈具為更節能之 LED 燈具，已完成全廠 98%節能燈具。
社會	職業安全	本公司由專職單位勞安室制訂年度作業環境測定計畫，檢測工作環境二 氧化碳濃度以及工作環境鉛濃度，執行結果分別 為二氧化碳濃度每半年檢測乙次，所測得數值均小於 5000ppm 以下；鉛濃度每年檢測乙次，所測得 數值小於 0.05/mg/m^3。 因應員工安全的保護相關措施，制訂職業安全衛 生工作守則、危害通識、 緊急應變管理程序等程 序，做為安全衛生管理依據，並制訂年度職業安全 衛生管理計畫及執行項目。 1.內容有： a.防護器具購置與更新。 b.人員緊急疏散演練。 c.消防安全講習與器材使用。 d.辦理員工年度健康檢查與健康講座。 e.新進人員與再職同仁職業安全衛生(複)訓練。

重大議題	風險評估項目	風險管理政策或策略
		f.安全衛生相關訊息的宣導。 g.各項設備自動檢查。 2.雇主對在職勞工，依【勞工健康保護規則】定期實施一般健康檢查。
	產品安全	本公司制訂「環境限用物質管理作業規範」，並與客戶間保持良好之溝通管道，並對產品與服務提供透明且有效之客訴處理程序；其就各經辦業務，設有專責窗口及聯絡方式，藉以保護消費者權益及提供即時申訴程序。所生產及銷售的產品皆 遵循禁用物質之國際規範(RoHS、REACH、SONY GP)。 本公司設有「供應商評鑑制度」，在進行採購行為時，環安與社會之影響亦為評鑑項目之一。零件的部份，導入承認時皆需請供應商提供該零件由SGS 認證公司所檢驗。本公司針對主要供應商合約研議加註違約賠償及解約項目，如供應商原料違法使用添加物或摻雜法律禁止使用之成分，即為背信行為，本公司將依法請求賠償損失，並終止契約，不再合作。
公司治理	社會經濟 與 法令遵循	透過建立治理組織及落實內部控制機制，確保本公司所有人員及作業確實遵守相關法令規範。